見積参考資料

工事名　Ｒ７徳土　国道４３８号　佐・下　道路改良工事（１４）

◇経費情報◇

工種区分	道路改良工事
単価地区	徳島６
単価使用年月	令和 8年 3月
施工地域・工事場所	補正無し（地方部　施工場所が一般交通等の影響を受けない場合）
前金支出割合	補正を行わない
契約保証	金銭的保証
現場環境改善費	計上しない
週休２日確保工事に係る経費補正	週休２日（月単位）

注意

「見積参考資料」は入札参加者の迅速で適正な工事費の見積りのための一資料であり、請負契約を拘束するものではない。

設計内訳書（本01）

工事名	Ｒ７徳土　国道４３８号　佐・下　道路改良工事（１４）	事業区分 工事区分	道路新設･改築 道路改良

工事区分・工種・種別・細別	規格	単位	数量	単価	金額	数量・金額増減	摘要
道路改良		式	1				
道路土工		式	1				
路体盛土工		式	1				
路体(築堤)盛土	施工幅員:2.5m未満	m3	20				単　1号
路体(築堤)盛土	施工幅員:4.0m以上	m3	400				単　2号
盛土 転圧なし	施工幅員:2.5m以上	m3	110				単　3号
土砂等運搬	土質:土砂(岩塊･玉石混り土含む)	m3	560				単　4号
積込(ﾙｰｽﾞ)	土質:土砂,作業内容:土量50,000m3未満	m3	560				単　5号
路床盛土工		式	1				
路床盛土	施工幅員:4.0m以上	m3	490				単　6号
土砂等運搬	土質:土砂(岩塊･玉石混り土含む)	m3	540				単　7号
積込(ﾙｰｽﾞ)	土質:土砂,作業内容:土量50,000m3未満	m3	540				単　8号
排水構造物工		式	1				

設計内訳書（本01）

工事名	Ｒ７徳土　国道４３８号　佐・下　道路改良工事（１４）	事業区分 工事区分	道路新設･改築 道路改良

工事区分・工種・種別・細別	規格	単位	数量	単価	金額	数量・金額増減	摘要
作業土工		式	1				
床掘り	土質:土砂	m3	120				単　9号
床掘り 小規模	土質:土砂	m3	70				単　10号
埋戻し	土質:土砂	m3	90				単　11号
埋戻し 小規模	土質区分:土砂,土質:土砂	m3	30				単　12号
盛土	施工幅員:2.5m未満	m3	20				単　13号
基面整正		m2	20				単　14号
側溝工		式	1				
ﾌﾟﾚｷｬｽﾄU型側溝 2号	U型側溝規格:PU-400A	m	45				単　15号
ﾌﾟﾚｷｬｽﾄU型側溝 8号	U型側溝規格:600×1100	m	9				単　16号
ﾌﾟﾚｷｬｽﾄU型側溝 8号	U型側溝規格:600×1200	m	8				単　17号
ﾌﾟﾚｷｬｽﾄU型側溝 8号	U型側溝規格:600×1300	m	6				単　18号
ﾌﾟﾚｷｬｽﾄU型側溝 8号	U型側溝規格:600×1400	m	4				単　19号

設計内訳書（本01）

工事名	Ｒ７徳土　国道４３８号　佐・下　道路改良工事（１４）	事業区分 工事区分	道路新設･改築 道路改良

工事区分・工種・種別・細別	規格	単位	数量	単価	金額	数量・金額増減	摘要
ﾌﾟﾚｷｬｽﾄU型側溝 8号	U型側溝規格:600×1500	m	4				単　20号
ｺﾝｸﾘｰﾄ ｲﾝﾊﾞｰﾄ	18N/mm2以上	m3	2				単　21号
側溝蓋	蓋版の規格:400 51.2×11×50	枚	90				単　22号
側溝蓋	蓋版の規格:B600用 L=2m ｽﾘｯﾄﾀｲﾌﾟ	枚	15				単　23号
管渠工		式	1				
1号管渠	φ600	m	11				単　24号
集水桝･ﾏﾝﾎｰﾙ工		式	1				
現場打ち集水桝 32号	集水桝･街渠桝種類:現場打材,ｺﾝｸﾘｰﾄ規格:18-8-25(高炉),法面作業補正:無し	箇所	1				単　25号
現場打ち集水桝 33号	集水桝･街渠桝種類:現場打材,ｺﾝｸﾘｰﾄ規格:18-8-25(高炉),法面作業補正:無し	箇所	1				単　26号
蓋 鋼製桝蓋	蓋種類:T-25 800×800 ﾎﾞﾙﾄ固定	枚	2				単　27号
場所打水路工		式	1				
現場打水路 7-1号U型側溝	B600,ｺﾝｸﾘｰﾄ規格:18-8-25(高炉)	m	63				単　28号
現場打水路 U型水路	B1500,ｺﾝｸﾘｰﾄ規格:24-12-25(高炉)	m	8				単　29号

設計内訳書（本01）

工事名	Ｒ７徳土　国道４３８号　佐・下　道路改良工事（１４）	事業区分 工事区分	道路新設･改築 道路改良

工事区分・工種・種別・細別	規格	単位	数量	単価	金額	数量・金額増減	摘要
側溝蓋	蓋種類:C2-B600	枚	126				単　30号
道路付属施設工		式	1				
道路付属物工		式	1				
ﾌﾟﾚｷｬｽﾄﾊﾝﾄﾞﾎｰﾙ 支給品	600×600×900　車道用T-25 鉄蓋付	基	2				単　31号 暫定単価
埋設管路 E-11	FEP50×2条,FEP50(難燃)×3条	m	38				単　32号
ﾍﾞﾙﾏｳｽ	FEP50	個	4				単　33号
ﾍﾞﾙﾏｳｽ	FEP50(難燃)	個	6				単　34号
埋戻し	砂	m3	8				単　35号
埋設標示ｼｰﾄ	W150mm 2倍	m	38				単　36号
構造物撤去工		式	1				
構造物取壊し工		式	1				
舗装版破砕	舗装版種別:ｱｽﾌｧﾙﾄ舗装版,舗装版厚:5cm	m2	910				単　37号
ｺﾝｸﾘｰﾄ取壊し運搬処理	構造物区分:無筋構造物	m3	84				単　38号

設計内訳書（本01）

工事名	Ｒ７徳土　国道４３８号　佐・下　道路改良工事（１４）	事業区分 工事区分	道路新設･改築 道路改良

工事区分・工種・種別・細別	規格	単位	数量	単価	金額	数量・金額増減	摘要
運搬処理工		式	1				
殻運搬	殻種別:ｱｽﾌｧﾙﾄ殻	m3	46				単　39号
殻処分	殻種別:ｱｽﾌｧﾙﾄ殻	m3	46				単　40号
仮設工		式	1				
水替工		式	1				
ﾎﾟﾝﾌﾟ排水	排水量:0以上120(m3/h)未満,全揚程:10m,排水方法:作業時排水	日	7				単　41号
交通管理工		式	1				
交通誘導警備員 A		人日	40				単　42号
交通誘導警備員 B		人日	5				単　43号
直接工事費		式	1				
共通仮設		式	1				
共通仮設費（率計上）		式	1				
純工事費		式	1				

設計内訳書（本01）

工事名	Ｒ７徳土　国道４３８号　佐・下　道路改良工事（１４）	事業区分 工事区分	道路新設･改築 道路改良

工事区分・工種・種別・細別	規格	単位	数量	単価	金額	数量・金額増減	摘要
現場管理費		式	1				
工事原価		式	1				
一般管理費等		式	1				
工事価格		式	1				
消費税額及び地方消費税額		式	1				
工事費計		式	1				

1次単価表

単価使用年月	2026.03
歩掛適用年月	2026.03
労務調整係数	1.000-00000　0.0　0

単　1号	路体(築堤)盛土	施工幅員:2.5m未満	単位	m3	単位数量	1	単価	

名称・規格	条件	単位	数量	単価	金額	摘要
路体(築堤)盛土	2.5m未満	m3	1			
合計						
単価						円／m3

1次単価表

単価使用年月	2026.03
歩掛適用年月	2026.03
労務調整係数	1.000-00000　0.0　0

単　2号	路体(築堤)盛土	施工幅員:4.0m以上	単位	m3	単位数量	1	単価	

名称・規格	条件	単位	数量	単価	金額	摘要
路体(築堤)盛土	4.0m以上,20,000m3未満,無し	m3	1			
合計						
単価						円／m3

1次単価表

単価使用年月	2026.03
歩掛適用年月	2026.03
労務調整係数	1.000-00000　0.0　0

単　3号	盛土 転圧なし	施工幅員:2.5m以上	単位	m3	単位数量	1	単価	

名称・規格	条件	単位	数量	単価	金額	摘要
整地	敷均し(ﾙｰｽﾞ),標準(10,000m3未満), 無し	m3	1			
合計						
単価						円／m3

1次単価表

単価使用年月	2026.03
歩掛適用年月	2026.03
労務調整係数	1.000-00000　0.0　0

単　4号	土砂等運搬	土質:土砂(岩塊･玉石混り土含む)	単位	m3	単位数量	1	単価	

名称・規格	条件	単位	数量	単価	金額	摘要
土砂等運搬	標準,ﾊﾞｯｸﾎｳ山積0.8m3(平積0.6m3), 土砂(岩塊･玉石混り土含む),無し,1 .0km以下	m3	1			
合計						
単価						円／m3

1次単価表

単価使用年月	2026.03
歩掛適用年月	2026.03
労務調整係数	1.000-00000　0.0　0

単　5号	積込(ﾙｰｽﾞ)	土質:土砂,作業内容:土量50,000m3未満	単位	m3	単位数量	1	単価	

名称・規格	条件	単位	数量	単価	金額	摘要
積込(ﾙｰｽﾞ)	土砂,土量50,000m3未満	m3	1			
合計						
単価						円／m3

1次単価表

単価使用年月	2026.03
歩掛適用年月	2026.03
労務調整係数	1.000-00000　0.0　0

単　6号	路床盛土	施工幅員:4.0m以上	単位	m3	単位数量	1	単価	

名称・規格	条件	単位	数量	単価	金額	摘要
路床盛土	4.0m以上,20,000m3未満,無し	m3	1			
合計						
単価						円／m3

1次単価表

単価使用年月	2026.03
歩掛適用年月	2026.03
労務調整係数	1.000-00000　0.0　0

単　7号	土砂等運搬	土質:土砂(岩塊・玉石混り土含む)	単位	m3	単位数量	1	単価	

名称・規格	条件	単位	数量	単価	金額	摘要
土砂等運搬	標準,ﾊﾞｯｸﾎｳ山積0.8m3(平積0.6m3),土砂(岩塊・玉石混り土含む),無し,1.0km以下	m3	1			
合計						
単価						円／m3

1次単価表

単価使用年月	2026.03
歩掛適用年月	2026.03
労務調整係数	1.000-00000　0.0　0

単　8号	積込(ﾙｰｽﾞ)	土質:土砂,作業内容:土量50,000m3未満	単位	m3	単位数量	1	単価	

名称・規格	条件	単位	数量	単価	金額	摘要
積込(ﾙｰｽﾞ)	土砂,土量50,000m3未満	m3	1			
合計						
単価						円／m3

1次単価表

単価使用年月	2026.03
歩掛適用年月	2026.03
労務調整係数	1.000-00000　0.0　0

単　9号	床掘り	土質:土砂	単位	m3	単位数量	1	単価	

名称・規格	条件	単位	数量	単価	金額	摘要
床掘り	土砂,標準,無し,無し	m3	1			
合計						
単価						円／m3

1次単価表

単価使用年月	2026.03
歩掛適用年月	2026.03
労務調整係数	1.000-00000　0.0　0

単　10号	床掘り 小規模	土質:土砂	単位	m3	単位数量	1	単価	

名称・規格	条件	単位	数量	単価	金額	摘要
床掘り	土砂,上記以外(小規模),全ての費用	m3	1			
合計						
単価						円／m3

1次単価表

単価使用年月	2026.03
歩掛適用年月	2026.03
労務調整係数	1.000-00000　0.0　0

単　11号	埋戻し	土質:土砂	単位	m3	単位数量	1	単価	

名称・規格	条件	単位	数量	単価	金額	摘要
埋戻し	最大埋戻幅1m以上4m未満	m3	1			
合計						
単価						円／m3

1次単価表

単価使用年月	2026.03
歩掛適用年月	2026.03
労務調整係数	1.000-00000　0.0　0

単　12号	埋戻し 小規模	土質区分:土砂,土質:土砂	単位	m3	単位数量	1	単価	

名称・規格	条件	単位	数量	単価	金額	摘要
埋戻し	上記以外(小規模),土砂,全ての費用	m3	1			
合計						
単価						円／m3

1次単価表

単価使用年月	2026.03
歩掛適用年月	2026.03
労務調整係数	1.000-00000　0.0　0

単　13号	盛土	施工幅員:2.5m未満	単位	m3	単位数量	1	単価	

名称・規格	条件	単位	数量	単価	金額	摘要
路体(築堤)盛土	2.5m未満	m3	1			
合計						
単価						円／m3

1次単価表

単価使用年月	2026.03
歩掛適用年月	2026.03
労務調整係数	1.000-00000　0.0　0

単　14号	基面整正		単位	m2	単位数量	1	単価	

名称・規格	条件	単位	数量	単価	金額	摘要
基面整正		m2	1			
合計						
単価						円／m2

1次単価表

単価使用年月	2026.03
歩掛適用年月	2026.03
労務調整係数	1.000-00000　0.0　0

単　15号	ﾌﾟﾚｷｬｽﾄU型側溝 2号	U型側溝規格:PU-400A	単位	m	単位数量	1	単価	

名称・規格	条件	単位	数量	単価	金額	摘要
U型側溝	据付け,無し,無し,道路用鉄筋Co側溝1種 JIS A 5372,400A 400×400×2000,無し,無し,有り,再生ｸﾗｯｼｬﾗﾝ	m	1			単　44号
合計						
単価						円／m

1次単価表

単価使用年月	2026.03
歩掛適用年月	2026.03
労務調整係数	1.000-00000　0.0　0

単　16号	ﾌﾟﾚｷｬｽﾄU型側溝 8号	U型側溝規格:600×1100	単位	m	単位数量	1	単価	

名称・規格	条件	単位	数量	単価	金額	摘要
U型側溝	据付け,無し,無し,側溝(各種),L=2000mm,1000を超え2000kg/個以下,無し,無し,有り,再生ｸﾗｯｼｬﾗﾝ 40～0,1	m	1			単　45号
合計						
単価						円／m

1次単価表

単価使用年月	2026.03
歩掛適用年月	2026.03
労務調整係数	1.000-00000　0.0　0

単　17号	ﾌﾟﾚｷｬｽﾄU型側溝 8号	U型側溝規格:600×1200	単位	m	単位数量	1	単価	

名称・規格	条件	単位	数量	単価	金額	摘要
U型側溝	据付け,無し,無し,側溝(各種),L=2000mm,1000を超え2000kg/個以下,無し,無し,有り,再生ｸﾗｯｼｬﾗﾝ 40～0,1	m	1			単　46号
合計						
単価						円／m

1次単価表

単価使用年月	2026.03
歩掛適用年月	2026.03
労務調整係数	1.000-00000　0.0　0

単　18号	ﾌﾟﾚｷｬｽﾄU型側溝 8号	U型側溝規格:600×1300	単位	m	単位数量	1	単価	

名称・規格	条件	単位	数量	単価	金額	摘要
U型側溝	据付け,無し,無し,側溝(各種),L=2000mm,1000を超え2000kg/個以下,無し,無し,有り,再生ｸﾗｯｼｬﾗﾝ 40～0,1	m	1			単　47号
合計						
単価						円／m

1次単価表

単価使用年月	2026.03
歩掛適用年月	2026.03
労務調整係数	1.000-00000　0.0　0

単　19号	ﾌﾟﾚｷｬｽﾄU型側溝 8号	U型側溝規格:600×1400	単位	m	単位数量	1	単価	

名称・規格	条件	単位	数量	単価	金額	摘要
U型側溝	据付け,無し,無し,側溝(各種),L=2000mm,1000を超え2000kg/個以下,無し,無し,有り,再生ｸﾗｯｼｬﾗﾝ 40～0,1	m	1			単　48号
合計						
単価						円／m

1次単価表

単価使用年月	2026.03
歩掛適用年月	2026.03
労務調整係数	1.000-00000　0.0　0

単　20号	ﾌﾟﾚｷｬｽﾄU型側溝 8号	U型側溝規格:600×1500	単位	m	単位数量	1	単価	

名称・規格	条件	単位	数量	単価	金額	摘要
U型側溝	据付け,無し,無し,側溝(各種),L=2000mm,2000を超え2900kg/個以下,無し,無し,有り,再生ｸﾗｯｼｬﾗﾝ 40～0,1	m	1			単　49号
合計						
単価						円／m

1次単価表

単価使用年月	2026.03
歩掛適用年月	2026.03
労務調整係数	1.000-00000　0.0　0

単　21号	ｺﾝｸﾘｰﾄ ｲﾝﾊﾞｰﾄ	18N/mm2以上	単位	m3	単位数量	1	単価	

名称・規格	条件	単位	数量	単価	金額	摘要
ｺﾝｸﾘｰﾄ	無筋･鉄筋構造物,人力打設,18-8-25 (高炉),一般養生,無し,全ての費用	m3	1			
合計						
単価						円／m3

1次単価表

単価使用年月	2026.03
歩掛適用年月	2026.03
労務調整係数	1.000-00000　0.0　0

単　22号	側溝蓋	蓋版の規格:400 51.2×11×50	単位	枚	単位数量	1	単価	

名称・規格	条件	単位	数量	単価	金額	摘要
蓋版	据付け,無し,道路用鉄筋Co側溝3種 JIS A 5372,400 51.2×11×50,無し ,無し	枚	1			単　50号
合計						
単価						円／枚

1次単価表

単価使用年月	2026.03
歩掛適用年月	2026.03
労務調整係数	1.000-00000　0.0　0

単　23号	側溝蓋	蓋版の規格:B600用 L=2m ｽﾘｯﾄﾀｲﾌﾟ	単位	枚	単位数量	1	単価	

名称・規格	条件	単位	数量	単価	金額	摘要
蓋版	据付け,無し,蓋版(各種),40を超え170kg/枚以下,無し,無し	枚	1			単　51号
合計						
単価						円／枚

1次単価表

単価使用年月	2026.03
歩掛適用年月	2026.03
労務調整係数	1.000-00000　0.0　0

単　24号	1号管渠	φ600	単位	m	単位数量	1	単価	

名称・規格	条件	単位	数量	単価	金額	摘要
鉄筋ｺﾝｸﾘｰﾄ台付管	据付,600mm,2m/個,全ての費用	m	1			
合計						
単価						円／m

1次単価表

単価使用年月	2026.03
歩掛適用年月	2026.03
労務調整係数	1.000-00000　0.0　0

単　25号	現場打ち集水桝 32号	集水桝･街渠桝種類:現場打材,ｺﾝｸﾘｰﾄ規格:18-8-25(高炉),法面作業補正:無し	単位	箇所	単位数量	1	単価	

名称・規格	条件	単位	数量	単価	金額	摘要
現場打ち集水桝･街渠桝(本体)	18-8-25(高炉),1.03m3を超え1.09m3以下,人力打設,一般養生･特殊養生(練炭)	箇所	1			
合計						
単価						円／箇所

1次単価表

単価使用年月	2026.03
歩掛適用年月	2026.03
労務調整係数	1.000-00000　0.0　0

単　26号	現場打ち集水桝 33号	集水桝･街渠桝種類:現場打材,ｺﾝｸﾘｰﾄ規格:18-8-25(高炉),法面作業補正:無し	単位	箇所	単位数量	1	単価	

名称・規格	条件	単位	数量	単価	金額	摘要
現場打ち集水桝･街渠桝(本体)	18-8-25(高炉),0.92m3を超え0.97m3以下,人力打設,一般養生･特殊養生(練炭)	箇所	1			
合計						
単価						円／箇所

1次単価表

単価使用年月	2026.03
歩掛適用年月	2026.03
労務調整係数	1.000-00000　0.0　0

単　27号	蓋 鋼製桝蓋	蓋種類:T-25 800×800 ﾎﾞﾙﾄ固定	単位	枚	単位数量	1	単価	

名称・規格	条件	単位	数量	単価	金額	摘要
蓋版		枚	1			単　52号
合計						
単価						円／枚

1次単価表

単価使用年月	2026.03
歩掛適用年月	2026.03
労務調整係数	1.000-00000　0.0　0

単　28号	現場打水路 7-1号U型側溝	B600,ｺﾝｸﾘｰﾄ規格:18-8-25(高炉)	単位	m	単位数量	1	単価	

名称・規格	条件	単位	数量	単価	金額	摘要
現場打ち水路(本体)	18-8-25(高炉),有り,4.0m3/10mを超え4.2m3/10m以下,人力打設,一般養生･特殊養生(練炭),標準(1.0)	m	1			
合計						
単価						円／m

1次単価表

単価使用年月	2026.03
歩掛適用年月	2026.03
労務調整係数	1.000-00000　0.0　0

単　29号	現場打水路 U型水路	B1500,ｺﾝｸﾘｰﾄ規格:24-12-25(高炉)	単位	m	単位数量	8	単価	

名称・規格	条件	単位	数量	単価	金額	摘要
ｺﾝｸﾘｰﾄ	無筋･鉄筋構造物,ﾊﾞｯｸﾎｳ(ｸﾚｰﾝ機能付)打設,24-12-25(20)(高炉),一般養生,全ての費用	m3	10			
型枠	一般型枠,鉄筋･無筋構造物	m2	74			
鉄筋工[市場単価]	SD345 D13,一般構造物,10t未満,無,無,無,無,補正無(鉄筋割合10%未満含む),補正無(一般構造物)	t	0.22			単　53号
鉄筋工[市場単価]	SD345 D16～25,一般構造物,10t未満,無,無,無,無,補正無(鉄筋割合10%未満含む),補正無(一般構造物)	t	0.64			単　54号
ｺﾝｸﾘｰﾄ	無筋･鉄筋構造物,ﾊﾞｯｸﾎｳ(ｸﾚｰﾝ機能付)打設,18-8-40(高炉),一般養生,全ての費用	m3	2			
型枠	一般型枠,均しｺﾝｸﾘｰﾄ	m2	2			
基礎砕石	17.5cmを超え20.0cm以下,再生ｸﾗｯｼｬﾗﾝ 40～0,全ての費用	m2	18			
目地板	30m2未満,瀝青繊維質目地板t=10	m2	1			
足場工	手摺先行型枠組足場,不要,標準(1.0)	掛m2	70			単　55号
合計						
単価						円／m

1次単価表

単価使用年月	2026.03
歩掛適用年月	2026.03
労務調整係数	1.000-00000　0.0　0

単　30号	側溝蓋	蓋種類:C2-B600	単位	枚	単位数量	1	単価	

名称・規格	条件	単位	数量	単価	金額	摘要
蓋版		枚	1			単　56号
合計						
単価						円／枚

1次単価表

単価使用年月	2026.03
歩掛適用年月	2026.03
労務調整係数	1.000-00000　0.0　0

単　31号	ﾌﾟﾚｷｬｽﾄﾊﾝﾄﾞﾎｰﾙ 支給品	600×600×900　車道用T-25 鉄蓋付	単位	基	単位数量	1	単価	

名称・規格	条件	単位	数量	単価	金額	摘要
ﾌﾟﾚｷｬｽﾄﾏﾝﾎｰﾙ	据付,2000kg/基以下,無しまたは円形断面以外,全ての費用	基	1			支給品、暫定単価
基礎砕石	7.5cmを超え12.5cm以下,再生ｸﾗｯｼｬﾗﾝ 40～0,全ての費用	m2	0.8			
合計						
単価						円／基

1次単価表

単価使用年月	2026.03
歩掛適用年月	2026.03
労務調整係数	1.000-00000　0.0　0

単　32号	埋設管路 E-11	FEP50×2条,FEP50(難燃)×3条	単位	m	単位数量	1	単価	

名称・規格	条件	単位	数量	単価	金額	摘要
波付硬質合成樹脂管(FEP)敷設	道路沿い(地中),新設,FEP 50mm,2条 ,0%	m	1			単　57号
波付硬質合成樹脂管(FEP)敷設		m	1			単　58号 FEP50mm(難燃)
合計						
単価						円／m

1次単価表

単価使用年月	2026.03
歩掛適用年月	2026.03
労務調整係数	1.000-00000　0.0　0

単　33号	ﾍﾞﾙﾏｳｽ	FEP50	単位	個	単位数量	1	単価	

名称・規格	条件	単位	数量	単価	金額	摘要
材料費(個)		個	1			単　59号
合計						
単価						円／個

１次単価表

単価使用年月	2026.03
歩掛適用年月	2026.03
労務調整係数	1.000-00000　0.0　0

単　34号	ﾍﾞﾙﾏｳｽ	FEP50(難燃)	単位	個	単位数量	1	単価	

名称・規格	条件	単位	数量	単価	金額	摘要
材料費(個)		個	1			単　60号
合計						
単価						円／個

１次単価表

単価使用年月	2026.03
歩掛適用年月	2026.03
労務調整係数	1.000-00000　0.0　0

単　35号	埋戻し	砂	単位	m3	単位数量	1	単価	

名称・規格	条件	単位	数量	単価	金額	摘要
埋戻し	現場制約あり,土砂,無し	m3	1			
砂 埋め戻し用		m3	1.3			
合計						
単価						円／m3

1次単価表

単価使用年月	2026.03
歩掛適用年月	2026.03
労務調整係数	1.000-00000　0.0　0

単　36号	埋設標示ｼｰﾄ	W150mm 2倍	単位	m	単位数量	50	単価	

名称・規格	条件	単位	数量	単価	金額	摘要
埋設標識シート敷設	埋設標識ｼｰﾄ敷設	m	50			単　61号
埋設標識ｼｰﾄ	150mm×50m 2倍	巻	1			単　62号
合計						
単価						円／m

1次単価表

単価使用年月	2026.03
歩掛適用年月	2026.03
労務調整係数	1.000-00000　0.0　0

単　37号	舗装版破砕	舗装版種別:ｱｽﾌｧﾙﾄ舗装版,舗装版厚:5cm	単位	m2	単位数量	1	単価	

名称・規格	条件	単位	数量	単価	金額	摘要
舗装版破砕	ｱｽﾌｧﾙﾄ舗装版,無し,不要,15cm以下,有り,全ての費用	m2	1			
合計						
単価						円／m2

1次単価表

単価使用年月	2026.03
歩掛適用年月	2026.03
労務調整係数	1.000-00000　0.0　0

単　38号	ｺﾝｸﾘｰﾄ取壊し運搬処理	構造物区分:無筋構造物	単位	m3	単位数量	1	単価	

名称・規格	条件	単位	数量	単価	金額	摘要
構造物とりこわし･運搬･処分 (複合)	無筋構造物,無し,無し,不要,無し,10.9以下	m3	1			単　63号
合計						
単価						円／m3

1次単価表

単価使用年月	2026.03
歩掛適用年月	2026.03
労務調整係数	1.000-00000　0.0　0

単　39号	殻運搬	殻種別:ｱｽﾌｧﾙﾄ殻	単位	m3	単位数量	1	単価	

名称・規格	条件	単位	数量	単価	金額	摘要
殻運搬	舗装版破砕,機械(騒音対策不要､厚15cm以下),無し,11.5km以下,全ての費用	m3	1			
合計						
単価						円／m3

1次単価表

単価使用年月	2026.03
歩掛適用年月	2026.03
労務調整係数	1.000-00000　0.0　0

単　40号	殻処分	殻種別:ｱｽﾌｧﾙﾄ殻	単位	m3	単位数量	1	単価	

名称・規格	条件	単位	数量	単価	金額	摘要
処分費(m3)		m3	1			単　64号
合計						
単価						円／m3

1次単価表

単価使用年月	2026.03
歩掛適用年月	2026.03
労務調整係数	1.000-00000　0.0　0

単　41号	ﾎﾟﾝﾌﾟ排水	排水量:0以上120(m3/h)未満,全揚程:10m,排水方法:作業時排水	単位	日	単位数量	7	単価	

名称・規格	条件	単位	数量	単価	金額	摘要
ﾎﾟﾝﾌﾟ設置･撤去		箇所	1			単　65号
ﾎﾟﾝﾌﾟ運転	0以上120(m3/h)未満,10m,作業時排水	日	7			単　66号
合計						
単価						円／日

１次単価表

単価使用年月	2026.03
歩掛適用年月	2026.03
労務調整係数	1.000-00000　0.0　0

単　42号	交通誘導警備員 A		単位	人日	単位数量	1	単価	
名称・規格		条件	単位	数量	単価	金額	摘要	
交通誘導警備員A			人日	1			単　67号	
合計								
単価							円／人日	

１次単価表

単価使用年月	2026.03
歩掛適用年月	2026.03
労務調整係数	1.000-00000　0.0　0

単　43号	交通誘導警備員 B		単位	人日	単位数量	1	単価	
名称・規格		条件	単位	数量	単価	金額	摘要	
交通誘導警備員B			人日	1			単　68号	
合計								
単価							円／人日	

２次単価表

単価使用年月	2026.03
歩掛適用年月	2026.03
労務調整係数	1.000-00000　0.0　0

単　44号	U型側溝	据付け,無し,無し,道路用鉄筋Co側溝1種 JIS A 5372,400A 400×400×2000,無し,無し,有り,再生ｸﾗｯｼｬﾗﾝ	単位	m	単位数量	10	単価	

名称・規格	条件	単位	数量	単価	金額	摘要
U型側溝 昼間 L2000 1000kg以下 制約無		m	10			
道路用鉄筋ｺﾝｸﾘｰﾄ側溝 1種 400A 400×400×2000		個	5			
再生ｸﾗｯｼｬｰﾗﾝ RC-40		m3	0.756			
諸雑費(まるめ)		式	1			
合計						
単価						円／m

２次単価表

単価使用年月	2026.03
歩掛適用年月	2026.03
労務調整係数	1.000-00000　0.0　0

単　45号	U型側溝	据付け,無し,無し,側溝(各種),L=2000mm,1000を超え2000kg/個以下,無し,無し,有り,再生ｸﾗｯｼｬﾗﾝ 40～0,1	単位	m	単位数量	10	単価	

名称・規格	条件	単位	数量	単価	金額	摘要
U型側溝 昼間 L2000 2000kg以下 制約無		m	10			
側溝 600×1100		個	5			
再生ｸﾗｯｼｬｰﾗﾝ RC-40		m3	2.28			
諸雑費(まるめ)		式	1			
合計						
単価						円／m

２次単価表

単価使用年月	2026.03
歩掛適用年月	2026.03
労務調整係数	1.000-00000　0.0　0

単　46号	U型側溝	据付け,無し,無し,側溝(各種),L=2000mm,1000を超え2000kg/個以下,無し,無し,有り,再生ｸﾗｯｼｬﾗﾝ 40～0,1	単位	m	単位数量	10	単価	

名称・規格	条件	単位	数量	単価	金額	摘要
U型側溝 昼間 L2000 2000kg以下 制約無		m	10			
側溝 600×1200		個	5			
再生ｸﾗｯｼｬｰﾗﾝ RC-40		m3	2.28			
諸雑費(まるめ)		式	1			
合計						
単価						円／m

２次単価表

単価使用年月	2026.03
歩掛適用年月	2026.03
労務調整係数	1.000-00000　0.0　0

単　47号	U型側溝	据付け,無し,無し,側溝(各種),L=2000mm,1000を超え2000kg/個以下,無し,無し,有り,再生ｸﾗｯｼｬﾗﾝ 40～0,1	単位	m	単位数量	10	単価	

名称・規格	条件	単位	数量	単価	金額	摘要
U型側溝 昼間 L2000 2000kg以下 制約無		m	10			
側溝 600×1300		個	5			
再生ｸﾗｯｼｬｰﾗﾝ RC-40		m3	2.28			
諸雑費(まるめ)		式	1			
合計						
単価						円／m

２次単価表

単価使用年月	2026.03
歩掛適用年月	2026.03
労務調整係数	1.000-00000　0.0　0

単　48号	U型側溝	据付け,無し,無し,側溝(各種),L=2000mm,1000を超え2000kg/個以下,無し,無し,有り,再生ｸﾗｯｼｬﾗﾝ 40～0,1	単位	m	単位数量	10	単価	

名称・規格	条件	単位	数量	単価	金額	摘要
U型側溝 昼間 L2000 2000kg以下 制約無		m	10			
側溝 600×1400		個	5			
再生ｸﾗｯｼｬｰﾗﾝ RC-40		m3	2.28			
諸雑費(まるめ)		式	1			
合計						
単価						円／m

２次単価表

単価使用年月	2026.03
歩掛適用年月	2026.03
労務調整係数	1.000-00000　0.0　0

単　49号	U型側溝	据付け,無し,無し,側溝(各種),L=2000mm,2000を超え2900kg/個以下,無し,無し,有り,再生ｸﾗｯｼｬﾗﾝ 40～0,1	単位	m	単位数量	10	単価	

名称・規格	条件	単位	数量	単価	金額	摘要
U型側溝 昼間 L2000 2900kg以下 制約無		m	10			
側溝 600×1500		個	5			
再生ｸﾗｯｼｬｰﾗﾝ RC-40		m3	2.28			
諸雑費(まるめ)		式	1			
合計						
単価						円／m

２次単価表

単価使用年月	2026.03
歩掛適用年月	2026.03
労務調整係数	1.000-00000　0.0　0

単　50号	蓋版	据付け,無し,道路用鉄筋Co側溝3種 JIS A 5372,400 51.2×11×50,無し ,無し	単位	枚	単位数量	100	単価	

名称・規格	条件	単位	数量	単価	金額	摘要
蓋版ｺﾝｸﾘｰﾄ･鋼製 昼間 170kg以下 制約無		枚	100			
道路用側溝蓋 3種 400 51.2×11×50		枚	100			
諸雑費(まるめ)		式	1			
合計						
単価						円／枚

２次単価表

単価使用年月	2026.03
歩掛適用年月	2026.03
労務調整係数	1.000-00000　0.0　0

単　51号	蓋版	据付け,無し,蓋版(各種),40を超え170kg/枚以下,無し,無し	単位	枚	単位数量	100	単価	

名称・規格	条件	単位	数量	単価	金額	摘要
蓋版ｺﾝｸﾘｰﾄ･鋼製 昼間 170kg以下 制約無		枚	100			
側溝蓋 B600用 L=2m ｽﾘｯﾄﾀｲﾌﾟ		枚	100			
諸雑費(まるめ)		式	1			
合計						
単価						円／枚

２次単価表

単価使用年月	2026.03
歩掛適用年月	2026.03
労務調整係数	1.000-00000　0.0　0

単　52号	蓋版		単位	枚	単位数量	1	単価	

名称・規格	条件	単位	数量	単価	金額	摘要
蓋版	据付け,無し,蓋版(各種),40を超え170kg/枚以下,無し,無し	枚	1			単　69号
合計						
単価						円／枚

２次単価表

単価使用年月	2026.03
歩掛適用年月	2026.03
労務調整係数	1.000-00000　0.0　0

単　53号	鉄筋工[市場単価]	SD345 D13,一般構造物,10t未満,無,無,無,無,補正無(鉄筋割合10%未満含む),補正無(一般構造物)	単位	t	単位数量	1	単価	

名称・規格	条件	単位	数量	単価	金額	摘要
鉄筋ｺﾝｸﾘｰﾄ用棒鋼 SD345 D13		t	1.03			
鉄筋工 加工･組立共 一般構造物		t	1			
諸雑費(まるめ)		式	1			
合計						
単価						円／t

２次単価表

単価使用年月	2026.03
歩掛適用年月	2026.03
労務調整係数	1.000-00000　0.0　0

単　54号	鉄筋工[市場単価]	SD345 D16～25,一般構造物,10t未満,無,無,無,無,補正無(鉄筋割合10%未満含む),補正無(一般構造物)	単位	t	単位数量	1	単価	

名称・規格	条件	単位	数量	単価	金額	摘要
鉄筋ｺﾝｸﾘｰﾄ用棒鋼 SD345 D16～25		t	1.03			
鉄筋工 加工･組立共 一般構造物		t	1			
諸雑費(まるめ)		式	1			
合計						
単価						円／t

２次単価表

単価使用年月	2026.03
歩掛適用年月	2026.03
労務調整係数	1.000-00000　0.0　0

単　55号	足場工	手摺先行型枠組足場,不要,標準(1.0)	単位	掛m2	単位数量	100	単価	

名称・規格	条件	単位	数量	単価	金額	摘要
土木一般世話役		人	1.6			
とび工		人	7			
普通作業員		人	1.3			
ﾗﾌﾃﾚｰﾝｸﾚｰﾝ[油圧伸縮ｼﾞﾌﾞ型] 25t吊		日	1.4			
諸雑費(率+まるめ)		式	1			
合計						
単価						円／掛m2

２次単価表

単価使用年月	2026.03
歩掛適用年月	2026.03
労務調整係数	1.000-00000　0.0　0

単　56号	蓋版		単位	枚	単位数量	1	単価	

名称・規格	条件	単位	数量	単価	金額	摘要
蓋版	据付け,無し,蓋版(各種),40を超え170kg/枚以下,無し,無し	枚	1			単　70号
合計						
単価						円／枚

２次単価表

単価使用年月	2026.03
歩掛適用年月	2026.03
労務調整係数	1.000-00000　0.0　0

単　57号	波付硬質合成樹脂管(FEP)敷設	道路沿い(地中),新設,FEP 50mm,2条,0%	単位	m	単位数量	100	単価	

名称・規格	条件	単位	数量	単価	金額	摘要
電工		人	1			
波付硬質ﾎﾟﾘｴﾁﾚﾝ電線管 FEP 50mm		m	200			
諸雑費(まるめ)		式	1			
合計						
単価						円／m

２次単価表

単価使用年月	2026.03
歩掛適用年月	2026.03
労務調整係数	1.000-00000　0.0　0

単　58号	波付硬質合成樹脂管(FEP)敷設		単位	m	単位数量	100	単価	

名称・規格	条件	単位	数量	単価	金額	摘要
電工		人	1.5			
材料費(m)		m	300			単　71号
諸雑費(まるめ)		式	1			
合計						
単価						円／m

２次単価表

単価使用年月	2026.03
歩掛適用年月	2026.03
労務調整係数	1.000-00000　0.0　0

単　59号	材料費(個)		単位	個	単位数量	1	単価	
名称・規格		条件	単位	数量	単価	金額	摘要	
材料費 ﾍﾞﾙﾏｳｽ FEP50			個	1				
合計								
単価							円／個	

２次単価表

単価使用年月	2026.03
歩掛適用年月	2026.03
労務調整係数	1.000-00000　0.0　0

単　60号	材料費(個)		単位	個	単位数量	1	単価	
名称・規格		条件	単位	数量	単価	金額	摘要	
材料費 ﾍﾞﾙﾏｳｽ FEP50(難燃)			個	1				
合計								
単価							円／個	

２次単価表

単価使用年月	2026.03
歩掛適用年月	2026.03
労務調整係数	1.000-00000　0.0　0

単　61号	埋設標識シート敷設	埋設標識ｼｰﾄ敷設	単位	m	単位数量	100	単価	

名称・規格	条件	単位	数量	単価	金額	摘要
電工		人	0.4			
諸雑費(まるめ)		式	1			
合計						
単価						円／m

２次単価表

単価使用年月	2026.03
歩掛適用年月	2026.03
労務調整係数	1.000-00000　0.0　0

単　62号	埋設標識ｼｰﾄ	150mm×50m 2倍	単位	巻	単位数量	1	単価	

名称・規格	条件	単位	数量	単価	金額	摘要
埋設標識ｼｰﾄ 150mm×50m 2倍		巻	1			
合計						
単価						円／巻

２次単価表

単価使用年月	2026.03
歩掛適用年月	2026.03
労務調整係数	1.000-00000　0.0　0

単　63号	構造物とりこわし･運搬･処分(複合)	無筋構造物,無し,無し,不要,無し,10.9以下	単位	m3	単位数量	1	単価	

名称・規格	条件	単位	数量	単価	金額	摘要
構造物とりこわし	無筋構造物,機械施工,無し,無し,不要	m3	1			単　72号
処分費(m3)		m3	1			単　73号
殻運搬	ｺﾝｸﾘｰﾄ(無筋)構造物とりこわし,機械積込,無し,10.9km以下,全ての費用	m3	1			
合計						
単価						円／m3

２次単価表

単価使用年月	2026.03
歩掛適用年月	2026.03
労務調整係数	1.000-00000　0.0　0

単　64号	処分費(m3)		単位	m3	単位数量	100	単価	

名称・規格	条件	単位	数量	単価	金額	摘要
処分費 ｱｽﾌｧﾙﾄ殻		m3	100			
合計						
単価						円／m3

２次単価表

単価使用年月	2026.03
歩掛適用年月	2026.03
労務調整係数	1.000-00000　0.0　0

単　65号	ﾎﾟﾝﾌﾟ設置･撤去		単位	箇所	単位数量	1	単価	

名称・規格	条件	単位	数量	単価	金額	摘要
土木一般世話役		人	0.5			
特殊作業員		人	0.1			
普通作業員		人	2			
ﾊﾞｯｸﾎｳ運転		日	0.5			単　74号
諸雑費(まるめ)		式	1			
合計						
単価						円／箇所

２次単価表

単価使用年月	2026.03
歩掛適用年月	2026.03
労務調整係数	1.000-00000　0.0　0

単　66号	ﾎﾟﾝﾌﾟ運転	0以上120(m3/h)未満,10m,作業時排水	単位	日	単位数量	1	単価	

名称・規格	条件	単位	数量	単価	金額	摘要
特殊作業員		人	0.14			
工事用水中ﾎﾟﾝﾌﾟ運転	0以上120(m3/h)未満,10m,作業時排水	日	1			単　75号
発動発電機運転	0以上120(m3/h)未満,10m,作業時排水	日	1			単　76号
諸雑費(率+まるめ)		式	1			
合計						
単価						円／日

２次単価表

単価使用年月	2026.03
歩掛適用年月	2026.03
労務調整係数	1.000-00000　0.0　0

単　67号	交通誘導警備員A		単位	人日	単位数量	1	単価	
名称・規格		条件	単位	数量	単価	金額	摘要	
交通誘導警備員A			人	1				
諸雑費(まるめ)			式	1				
合計								
単価							円／人日	

２次単価表

単価使用年月	2026.03
歩掛適用年月	2026.03
労務調整係数	1.000-00000　0.0　0

単　68号	交通誘導警備員B		単位	人日	単位数量	1	単価	
名称・規格		条件	単位	数量	単価	金額	摘要	
交通誘導警備員B			人	1				
諸雑費(まるめ)			式	1				
合計								
単価							円／人日	

3次単価表

単価使用年月	2026.03
歩掛適用年月	2026.03
労務調整係数	1.000-00000　0.0　0

単　69号	蓋版	据付け,無し,蓋版(各種),40を超え170kg/枚以下,無し,無し	単位	枚	単位数量	100	単価	

名称・規格	条件	単位	数量	単価	金額	摘要
蓋版ｺﾝｸﾘｰﾄ･鋼製 昼間 170kg以下 制約無		枚	100			
側溝蓋 鋼製桝蓋 T-25 800×800 ﾎﾞﾙﾄ固定		枚	100			
諸雑費(まるめ)		式	1			
合計						
単価						円／枚

3次単価表

単価使用年月	2026.03
歩掛適用年月	2026.03
労務調整係数	1.000-00000　0.0　0

単　70号	蓋版	据付け,無し,蓋版(各種),40を超え170kg/枚以下,無し,無し	単位	枚	単位数量	100	単価	

名称・規格	条件	単位	数量	単価	金額	摘要
蓋版ｺﾝｸﾘｰﾄ･鋼製 昼間 170kg以下 制約無		枚	100			
側溝蓋 C2-B600		枚	100			
諸雑費(まるめ)		式	1			
合計						
単価						円／枚

3次単価表

単価使用年月	2026.03
歩掛適用年月	2026.03
労務調整係数	1.000-00000　0.0　0

単　71号	材料費(m)		単位	m	単位数量	1	単価	
名称・規格		条件	単位	数量	単価	金額	摘要	
材料費 波付硬質ﾎﾟﾘｴﾁﾚﾝ管　FEP50(難燃)			m	1				
合計								
単価							円／m	

3次単価表

単価使用年月	2026.03
歩掛適用年月	2026.03
労務調整係数	1.000-00000　0.0　0

単　72号	構造物とりこわし	無筋構造物,機械施工,無し,無し,不要	単位	m3	単位数量	1	単価	
名称・規格		条件	単位	数量	単価	金額	摘要	
無筋構造物 昼間 機械施工 制約無			m3	1				
諸雑費(まるめ)			式	1				
合計								
単価							円／m3	

３次単価表

単価使用年月	2026.03
歩掛適用年月	2026.03
労務調整係数	1.000-00000　0.0　0

単　73号	処分費(m3)		単位	m3	単位数量	100	単価	

名称・規格	条件	単位	数量	単価	金額	摘要
処分費 無筋ｺﾝｸﾘｰﾄ殻		m3	100			
合計						
単価						円／m3

３次単価表

単価使用年月	2026.03
歩掛適用年月	2026.03
労務調整係数	1.000-00000　0.0　0

単　74号	ﾊﾞｯｸﾎｳ運転		単位	日	単位数量	1	単価	

名称・規格	条件	単位	数量	単価	金額	摘要
運転手(特殊)		人	1			
軽油		L	45			
ﾊﾞｯｸﾎｳ(ｸﾛｰﾗ)[標準･ｸﾚｰﾝ機能付き] 山積0.8m3(平積0.6m3)2.9t吊		日	1.47			
諸雑費(まるめ)		式	1			
合計						
単価						円／日

3次単価表

単価使用年月	2026.03
歩掛適用年月	2026.03
労務調整係数	1.000-00000　0.0　0

単　75号	工事用水中ﾎﾟﾝﾌﾟ運転	0以上120(m3/h)未満,10m,作業時排水	単位	日	単位数量	1	単価	

名称・規格	条件	単位	数量	単価	金額	摘要
工事用水中ﾓｰﾀﾎﾟﾝﾌﾟ[普通型] 潜水ﾎﾟﾝﾌﾟ　口径200mm 全揚程10m		日	1.2			
諸雑費(まるめ)		式	1			
合計						
単価						円／日

3次単価表

単価使用年月	2026.03
歩掛適用年月	2026.03
労務調整係数	1.000-00000　0.0　0

単　76号	発動発電機運転	0以上120(m3/h)未満,10m,作業時排水	単位	日	単位数量	1	単価	

名称・規格	条件	単位	数量	単価	金額	摘要
軽油		L	46			
発動発電機[ﾃﾞｨｰｾﾞﾙｴﾝｼﾞﾝ駆動] 45kVA		日	1.2			
諸雑費(まるめ)		式	1			
合計						
単価						円／日

機労材集計リスト（機械）

工事名	Ｒ７徳土　国道４３８号　佐・下　道路改良工事（１４）					
単価コード	名　称	規　格	単位	数量	金額	摘要
L001005006	ﾌﾞﾙﾄﾞｰｻﾞ[湿地]	7t級	日	4.604	34,116	
L001010004	ﾊﾞｯｸﾎｳ(ｸﾛｰﾗ)[標準･ｸﾚｰﾝ機能付き]	山積0.8m3(平積0.6m3)2.9t吊	日	2.209	25,178	
L001010007	ﾊﾞｯｸﾎｳ(ｸﾛｰﾗ)[標準]	山積0.8m3(平積0.6m3)	日	3.518	35,873	
L001010012	ﾊﾞｯｸﾎｳ(ｸﾛｰﾗ)後方超小旋回型	山積0.45m3(平積0.35m3)	日	3.935	28,364	
L001070001	振動ﾛｰﾗ(舗装用)[ﾊﾝﾄﾞｶﾞｲﾄﾞ式]	運転質量0.5～0.6t	日	2.04	3,242	
L001070002	振動ﾛｰﾗ(舗装用)[ﾊﾝﾄﾞｶﾞｲﾄﾞ式]	運転質量0.8～1.1t	日	1.138	2,263	
L001071001	振動ﾛｰﾗ(土工用)ﾌﾗｯﾄ･ｼﾝｸﾞﾙﾄﾞﾗﾑ型	運転質量11～12t	日	1.895	22,356	
L001100007	工事用水中ﾓｰﾀﾎﾟﾝﾌﾟ[普通型]	潜水ﾎﾟﾝﾌﾟ　口径200mm 全揚程10m	日	8.4	4,418	
L001110010	発動発電機[ﾃﾞｨｰｾﾞﾙｴﾝｼﾞﾝ駆動]	45kVA	日	8.4	22,596	
L001130006	ﾗﾌﾃﾚｰﾝｸﾚｰﾝ[油圧伸縮ｼﾞﾌﾞ型]	25t吊	日	0.98	52,136	
L001180001	ﾀﾝﾊﾟ及びﾗﾝﾏ	質量 60～80kg	日	0.348	225	
M000202062	ﾊﾞｯｸﾎｳ(ｸﾛｰﾗ)[標準･ｸﾚｰﾝ機能付き]	排ｶﾞｽ型(第1次) 山積0.45m3 2.9t吊	供用日	0.991	10,107	
M000202096	ﾊﾞｯｸﾎｳ(ｸﾛｰﾗ)[後方超小旋回型]	排ｶﾞｽ型(第2次) 山積0.28m3	供用日	4.675	39,543	
M000202107	ﾊﾞｯｸﾎｳ(ｸﾛｰﾗ)標準･超低騒音･ｸﾚｰﾝ付	排ｶﾞｽ2014年 山積0.5m3 吊能力2.9t	供用日	0.762	13,944	
M000202142	ﾊﾞｯｸﾎｳ(ｸﾛｰﾗ型)[標準型]	排出ｶﾞｽ対策型(2014年規制) 山積0.8m3	供用日	5.225	112,310	
M000301005	ﾀﾞﾝﾌﾟﾄﾗｯｸ[ｵﾝﾛｰﾄﾞ･ﾃﾞｨｰｾﾞﾙ]	10t積級	供用日	18.147	378,193	
M000806001	ﾗﾝﾏ	質量60～80kg	供用日	1.367	731	

機労材集計リスト（機械）

工事名	Ｒ７徳土　国道４３８号　佐・下　道路改良工事（１４）					
単価コード	名　称	規　格	単位	数量	金額	摘要
	合計額				785,595	

見積単価一覧表

工事名	Ｒ７徳土　国道４３８号　佐・下　道路改良工事（１４）			
名称	規格	単位	単価	備考
ﾌﾟﾚｷｬｽﾄU型側溝	600×1100 L=2m	個	95,200	
ﾌﾟﾚｷｬｽﾄU型側溝	600×1200 L=2m	個	101,000	
ﾌﾟﾚｷｬｽﾄU型側溝	600×1300 L=2m	個	108,000	
ﾌﾟﾚｷｬｽﾄU型側溝	600×1400 L=2m	個	117,000	
ﾌﾟﾚｷｬｽﾄU型側溝	600×1500 L=2m	個	124,000	
側溝蓋	B600用 L=2m ｽﾘｯﾄﾀｲﾌﾟ	枚	30,900	
側溝蓋	C2-B600	枚	7,540	
ﾌﾟﾚｷｬｽﾄﾊﾝﾄﾞﾎｰﾙ	600×600×900　車道用T-25 鉄蓋付	基	135,000	暫定単価 支給品
処分費	コンクリート殻（無筋）	m3	1,640	L=9.0km
処分費	アスファルト殻	m3	1,610	L=9.0km

数　量　総　括　表

工事区分 (レベル1)	工　種 (レベル2)	種　別 (レベル3)	細　別 (レベル4)	規　格 (レベル5)	単位	数量	計上数量	摘　要
道路改良								
	道路土工							
		路体盛土工						
			路体盛土	施工幅員2.5m未満	m3	22.0	20	
			路体盛土	施工幅員4m以上	m3	396.0	400	
			盛土 転圧無し	施工幅員2.5m以上	m3	110.0	110	
			土砂等運搬		m3	560	560	
			積込(ﾙｰｽﾞ		m3	560	560	
		路床盛土工						
			路床盛土	4.0≦B	m3	493.0	490	
			土砂等運搬		m3	540	540	
			積込(ﾙｰｽﾞ		m3	540	540	
	排水構造物工							
		作業土工						
			床掘	土 砂	m3	123.1	120	
			床掘　小規模	土 砂	m3	65.0	70	
			埋戻し	最大埋戻し幅1m以上4m未満	m3	88.3	90	
			埋戻し　小規模		m3	34.0	30	
			盛　土	施工幅員2.5m未満	m3	16.1	20	
			基面整正	土 砂	m2	17.8	20	
		側溝工						
			2号U型側溝	PU-400A	m	45.0	45	
			8号U型側溝	600×1100	m	8.9	9	
			8号U型側溝	600×1200	m	8.0	8	

数　量　総　括　表

工事区分 (レベル1)	工　種 (レベル2)	種　別 (レベル3)	細　別 (レベル4)	規　格 (レベル5)	単位	数量	計上数量	摘　要
			8号U型側溝	600×1300	m	6.0	6	
			8号U型側溝	600×1400	m	4.0	4	
			8号U型側溝	600×1500	m	4.0	4	
			ｺﾝｸﾘｰﾄ ｲﾝﾊﾞｰﾄ	18N/mm2以上	m3	2.4	2	
			側溝蓋	道路用鉄筋CO側溝3種 400用	枚	90	90	
			側溝蓋	B600用 L=2m ｽﾘｯﾄﾀｲﾌﾟ	枚	15	15	
		管渠工						
			1号管渠	φ600	m	10.9	11	
		集水桝・ﾏﾝﾎｰﾙ工						
			32号集水桝	18-8-25(高炉)	箇所	1	1	1.042m3/箇所
			33号集水桝	18-8-25(高炉)	箇所	1	1	0.943m3/箇所
			鋼製桝蓋	T-25 800×800 ﾎﾞﾙﾄ固定	枚	2	2	
		場所打水路工						
			7-1号U型側溝	B600,18-8-25(高炉)	m	63.1	63	4.015m3/10m
			U型水路	B1500,24-12-25(高炉)	m	8.495	8	
			ｺﾝｸﾘｰﾄ	24-12-25(高炉)	m3/8m	10		
			型枠		m2/8m	74		
			鉄筋	SD345 D13	t/8m	0.22		
			鉄筋	SD345 D16～25	t/8m	0.64		
			均しｺﾝｸﾘｰﾄ	18-8-40(高炉)	m3/8m	2		
			均し型枠		m2/8m	2		
			基礎砕石	RC-40 t=20cm	m2/8m	18		
			目地板	瀝青繊維質 t=10mm	m2/8m	1		
			足場	手摺先行型枠組足場	掛m2/8m	70		型枠と同数量

数　量　総　括　表

工事区分 (レベル1)	工　種 (レベル2)	種　別 (レベル3)	細　別 (レベル4)	規　格 (レベル5)	単位	数量	計上数量	摘　要
			側溝蓋	C2-B600	枚	126	126	
	道路付属施設工							
		道路付属物工						
			ﾌﾟﾚｷｬｽﾄﾊﾝﾄﾞﾎｰﾙ 支給品	600×600×900 車道用T-25 鉄蓋付	基	2	2	
			ﾌﾟﾚｷｬｽﾄﾊﾝﾄﾞﾎｰﾙ		基/基	1		
			基礎材	RC-40 t=10cm	m2/基	0.8		
			埋設管路 E-11	FEP50×2条,FEP50(難燃)×3条	m	37.5	38	
			ﾍﾞﾙﾏｳｽ	FEP50	個	4	4	
			ﾍﾞﾙﾏｳｽ	FEP50(難燃)	個	6	6	
			敷砂		m3	7.5	8	
			埋設標示ｼｰﾄ	W150mm 2倍	m	37.5	38	
	構造物撤去工							
		構造物取壊し工						
			舗装版破砕	AS舗装版 t=50	m2	913.0	910	
			ｺﾝｸﾘｰﾄ取壊し運搬処理	無筋	m3	84.0	84	
		運搬処理工						
			殻運搬	AS殻	m3	46.0	46	
			殻処分	AS殻	m3	46.0	46	
	仮設工							
		水替工						
			ﾎﾟﾝﾌﾟ排水	排水量0以上120m3/h未満 作業時排水	式	1	1	
		交通管理工						
			交通誘導警備員	A	人日	40	40	

数　量　総　括　表

工事区分 (レベル1)	工　種 (レベル2)	種　別 (レベル3)	細　別 (レベル4)	規　格 (レベル5)	単位	数量	計上数量	摘　要
			交通誘導警備員	B	人日	5	5	

残 土 集 計 表								
工種	種別	名称	土質	f	設計数量	N	C	備考
発生土								
	床掘残土				30	30	30	
			土砂	0.9	30	30	30	
必要土								
	路体盛土						530	
		路体	土砂	0.9	420	470	420	22+396
		路体	土砂	1	110	110	110	転圧無し
		床残流用	土砂	0.9	30	30	30	
		不足土	土砂	0.9	560	560	500	530－30
	路床盛土							
		路床	土砂	0.9	490	540	490	
		不足土	土砂	0.9	540	540	490	

床 掘 残 土 集 計 表							
種別	土質	f	床掘		埋戻		備考
			N	C	N	C	
作業土工	土砂	0.9	190	170	160	140	190-160=30(残土N)
排水工	土砂	0.9	70	60		30	2号U型+8号U型
	土砂	0.9	120	110		90	U型水路
	土砂	0.9				20	U型水路(盛土)

道路土工（三工区）

測　点	点間距離	路体盛土			路体盛土			路体盛土			路体盛土			備 考
		B＜2.5			2.5≦B＜4.0			4.0≦B			転圧無し B≧2.5			
	(m)	断 面	平 均	数 量	断 面	平 均	数 量	断 面	平 均	数 量	断 面	平 均	数 量	
NO.　47	—	0.0	—	—				0.0	—	—	0.0	—	—	
NO.　48	20.000	0.0	0.00	0.0				0.0	0.00	0.0	5.5	2.75	55.0	
NO.　49	20.000	0.0	0.00	0.0				5.5	2.75	55.0	0.0	2.75	55.0	
NO.　50	20.000	0.0	0.00	0.0				8.1	6.80	136.0	0.0	0.00	0.0	
NO.　51	20.000	0.0	0.00	0.0				6.2	7.15	143.0	0.0	0.00	0.0	
NO.　52	20.000	2.2	1.10	22.0				0.0	3.10	62.0	0.0	0.00	0.0	
合　計	m 100.000			m3 22.00			m3 0.00			m3 396.00			m3 110.00	

道路土工（三工区）

測　点	点間距離	路床盛土			路床盛土			路床盛土						備 考
		B＜2.5			2.5≦B＜4.0			4.0≦B						
	(m)	断　面	平　均	数　量	断　面	平　均	数　量	断　面	平　均	数　量				
NO.　47	—							0.0	—	—				
NO.　48	20.000							3.1	1.55	31.0				
NO.　49	20.000							6.5	4.80	96.0				
NO.　50	20.000							8.0	7.25	145.0				
NO.　51	20.000							5.1	6.55	131.0				
NO.　52	20.000							3.9	4.50	90.0				
合　計	m 100.000			m3 0.00			m3 0.00			m3 493.00				

排水工　作業土工　集計

種　　別：排水工
ブロック：
区　　分：

細別／規格	算　　式　／　　図	数　量
床掘 土砂	U型水路 V1= 123.1 = 123.1	123.1 m3
床掘 土砂　小規模	左側　右側 V1= 54.0 ＋ 11.0 = 65.0	65.0 m3
埋戻し 最大埋戻し幅1m以上4m未満	U型水路 88.3 = 88.3	88.3 m3
埋戻し 小規模	左側　右側 V1= 30.0 ＋ 4.0 = 34.0	34.0 m3
路体盛土 B＜2.5	U型水路 16.1	16.1 m3
基面整正 土砂	U型水路 A1= 17.8 = 17.8	17.8 m2

排水工 作業土工 （三工区） 左側

測　点	点間距離	床 掘 B			埋戻し									備 考
		（土砂）												
	(m)	断 面	平 均	数 量	断 面	平 均	数 量							
NO.　47	—	0.0	—	—	0.0	—	—							
NO.　48	20.000	2.7	1.35	27.0	1.5	0.75	15.0							
NO.　49	20.000	0.0	1.35	27.0	0.0	0.75	15.0							
合　計	m 40.000			m3 54.0			m3 30.0							

排水工 作業土工 （三工区） 右側

測　点	点間距離	床 掘 B			埋戻し									備 考
		（土砂）												
	(m)	断 面	平 均	数 量	断 面	平 均	数 量							
NO.　47	—	1.1	—	—	0.4	—	—							
NO.　48	20.000	0.0	0.55	11.0	0.0	0.20	4.0							
NO.　49	20.000	0.0	0.00	0.0	0.0	0.00	0.0							
合　計	m 40.000			m3 11.0			m3 4.0						m2 0.0	

排水構造物工　作業土工　集計

種　　別：
ブロック：U型水路
区　　分：

細別／規格	算　　式　／　図	数　量
床掘り 土砂 5区間	根拠図より　14.5×8.49m　= 123.1	123.1　m3
埋戻し 最大埋戻し幅1m以上4m未満 5区間	根拠図より　10.4×8.49m　= 88.3	88.3　m3
基面整正 土砂	砕石基礎計算より	17.8　m2
路体盛土 Ｂ＜2.5 5区間	根拠図より　1.9×8.49m　= 16.1	16.1　m3

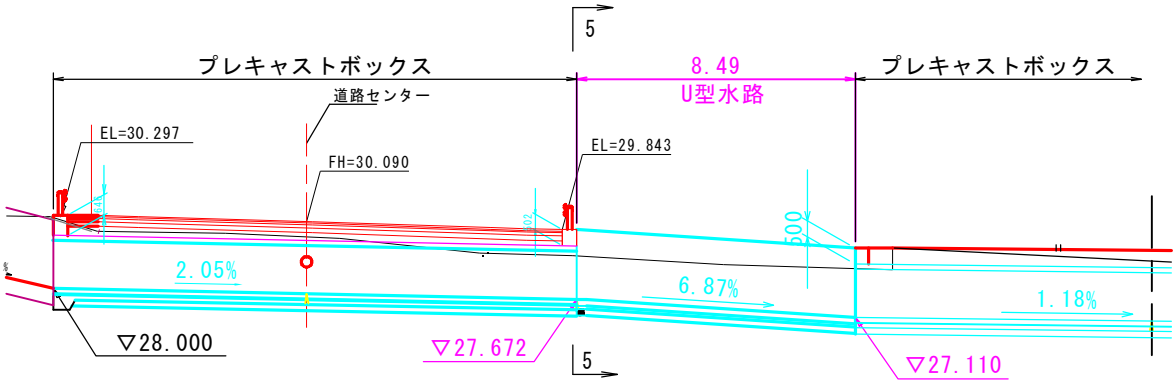

5-5断面

作業土工　　5-5断面

名　　称		数　量
床　掘B	土砂	14.5
埋戻し	C	10.4
	D	-
路体盛土	B<2.5	1.9

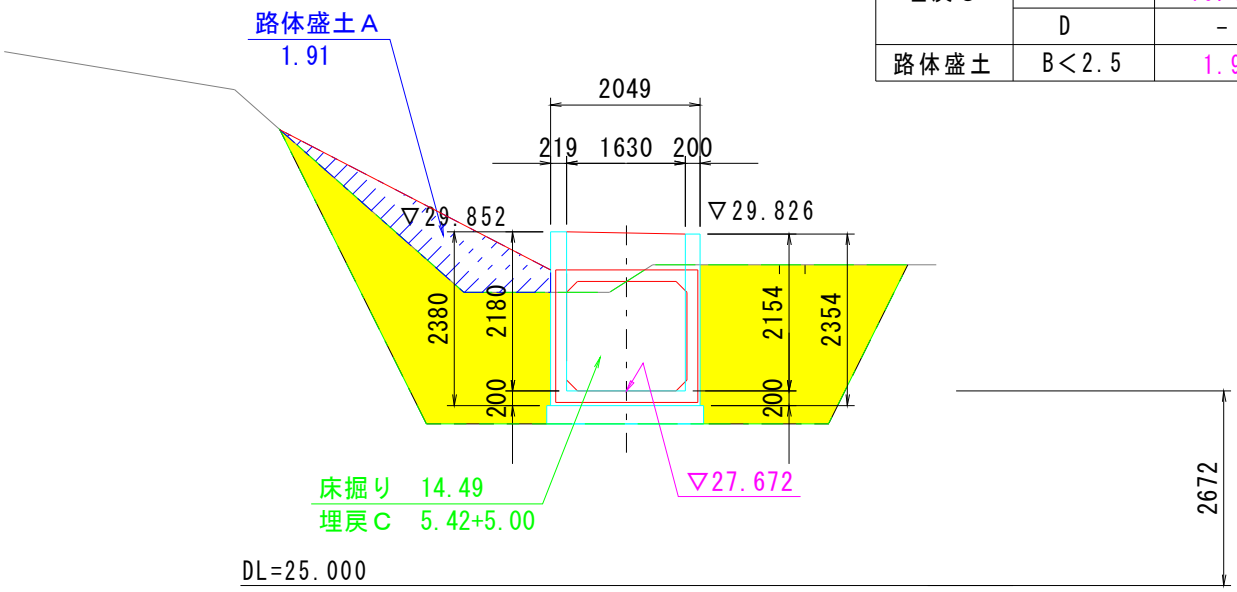

一般計算書

種　　別：排水工
ブロック：三工区
区　　分：

細別／規格	算　　式　／　　図	数　量
2号U型側溝 右側	No.46+15.480～No.48+19.300　　L= 45.00m	45.00 m
側溝蓋	20 ×　45.00 ÷　10	90 枚

2号U型側溝

号計算書	数　量　計　算　書	NO.

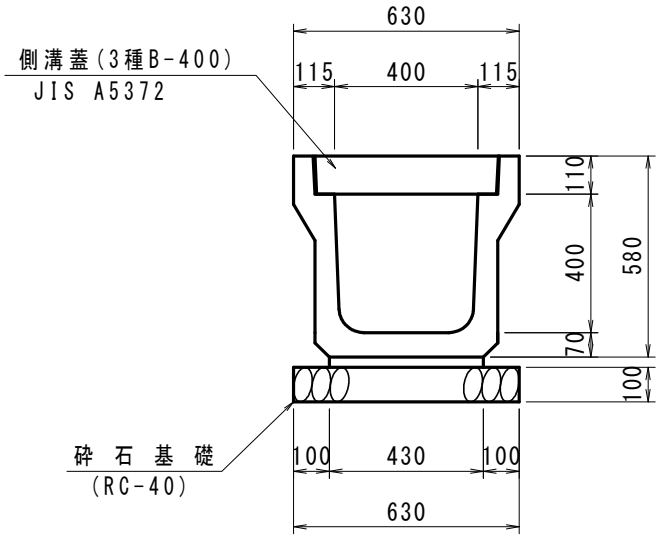

10.0m当り

名称・規格	計　算　式	単位	数量
プレキャストU型 3種、400A		m	10.0
砕石基礎 RC-40　t=100mm	0.63×0.1×10.0　= 0.63	m3	0.63
蓋板 3種、B400用	10.0÷0.5　= 20.000	枚	20.0

一般計算書

種　　別：排水工
ブロック：三工区
区　　分：

細別／規格	算　　式　／　　図		数　量
8号U型側溝 標準B=600			
左側	No.47+ 7.582～No.48+19.381	L= 30.86m	
〔1.0式当たり〕			
ﾌﾟﾚｷｬｽﾄU型側溝	600×1100		8.86 m
	600×1200		8.00 m
	600×1300		6.00 m
	600×1400		4.00 m
	600×1500		4.00 m
		合計	30.86 m
砕石基礎			
RC-40,t=200mm	0.95×0.2×10.0m		1.90 m3/10m
インバートコンクリート			
σck≧18N/mm2			2.4 m3
(600×1500)	V1= 1/2×(0.131＋0.201)×0.600×4.00	= 0.4	
(600×1400)	V2= 1/2×(0.101＋0.171)×0.600×4.00	= 0.3	
(600×1300)	V3= 1/2×(0.071＋0.172)×0.600×6.00	= 0.4	
(600×1200)	V4= 1/2×(0.072＋0.198)×0.600×8.00	= 0.6	
(600×1100)	V5= 1/2×(0.088＋0.170)×0.600×8.86	= 0.7	
側溝蓋	B600用 L=2m ｽﾘｯﾄﾀｲﾌﾟ		
	30.86 ÷　　2		15　枚

一般計算書

種　　別：排水工
ブロック：三工区
区　　分：

細別／規格	算　　式　／　　図	数　量
1号管渠 φ600	No.49+0.00付近　　L= 10.9	10.9 m

一般計算書

種　　別：排水工
ブロック：三工区
区　　分：

細別／規格	算　　式　／　　図	数　量
32号集水桝 右側	No.49+ 0.000	1.0 基
33号集水桝 左側	No.49+ 0.000	1.0 基
鋼製桝蓋	T-25 800×800 ﾎﾞﾙﾄ固定	2 枚

32号集水桝

号計算書　　数　量　計　算　書　　NO.

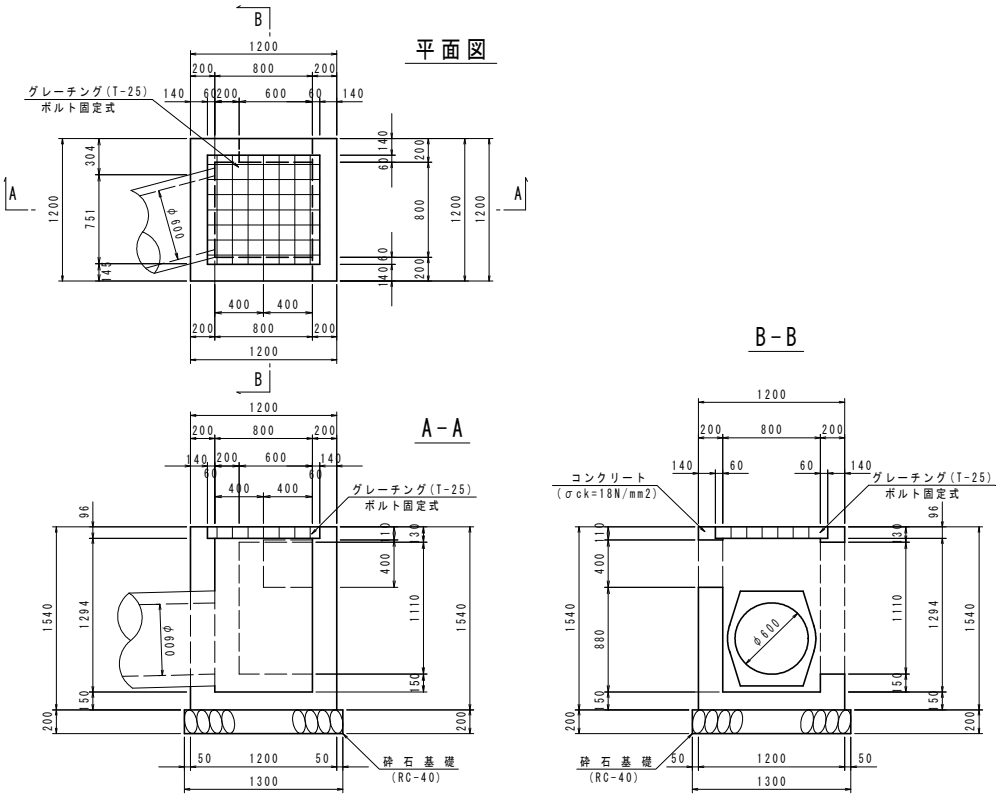

1.0基当り

名称・規格	計　算　式	単位	数量
コンクリート σck≧18N/mm2		m3	1.042
	1.200×1.200×1.540－0.800×0.800×1.294－0.920×0.920×0.096 = 1.308		
控除	(0.400×0.400＋1.110×0.600＋0.5059)×0.200 = −0.266		
型枠 一般型枠		m2	10.26
	(1.20＋0.80)×4×1.54＋(0.40＋1.11)×0.20×2 = 12.92		
控除	(0.400×0.400＋1.110×0.600＋0.5059)×2 = −2.66		
砕石基礎 RC-40　t=200mm	1.30×1.30 = 1.69	m2	1.69
鋼製桝蓋 T-25、ボルト固定		枚	1.0

33号集水桝

号計算書　　数　量　計　算　書　　NO.

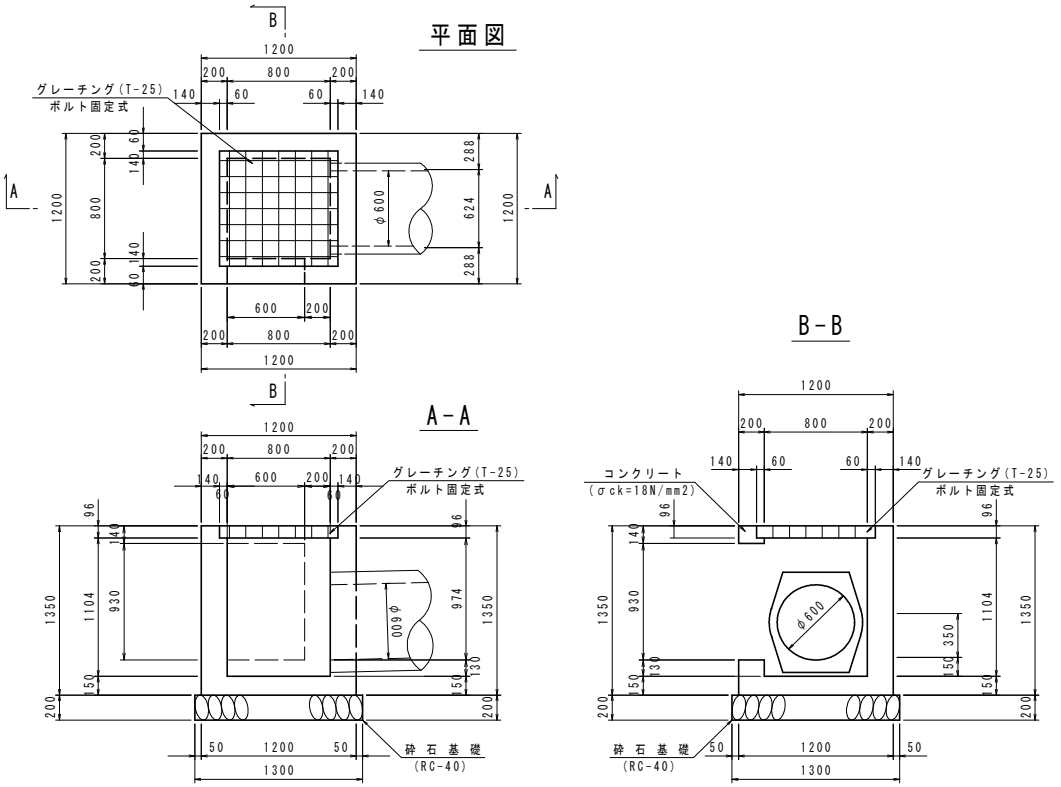

1.0基当り

名称・規格	計　算　式	単位	数量
コンクリート σck≧18N/mm2		m3	0.943
	1.200×1.200×1.350－0.800×0.800×1.104－0.920×0.920×0.096 = 1.156		
控除	(0.930×0.600＋0.5059)×0.200 = −0.213		
型枠 一般型枠		m2	9.04
	(1.20＋0.80)×4×1.35＋0.93×0.20×2 = 11.17		
控除	(0.930×0.600＋0.5059)×2 = −2.13		
砕石基礎 RC-40　t=200mm	1.30×1.30 = 1.69	m2	1.69
鋼製桝蓋 T-25、ボルト固定		枚	1.0

一般計算書

種　　別：排水工
ブロック：三工区
区　　分：

細別／規格	算　　式　／　　図	数　量
7-1号U型側溝 右側	No.49+ 0.430～No.51+19.470　　L= 63.14m	
〔1.0式当たり〕 コンクリート σck≧18N/mm2	土積計算書より 25.350　÷　63.14m ×　10.0 =	25.350 m3 4.015 m3/10m
型枠 一般型枠	土積計算書より	258.44 m2
鉄筋 SD345,D13	土積計算書より	1.58 t
砕石基礎 RC-40,t=150mm	1.00×63.14m	63.14　m2
目地材 瀝青質目地板、t=10mm	25.350×1/10	2.54 m2
コンクリート蓋 C2-B600	63.14m÷0.5	126 枚

7-1号U型側溝

測　点	点間距離	コンクリート			型　枠			鉄筋						備 考
		σck≧18N/mm2			一般型枠			SD345,D13						
	(m)	断　面	平　均	数　量	断　面	平　均	数　量	断　面	平　均	数　量				
NO.　50	—	0.489	—	—	5.26	—	—	29	—	—				H=1.110
NO.　50	20.850	0.426	0.4575	9.539	4.42	4.840	100.91	29	29.0	605				H=0.900
NO.　51	21.490	0.366	0.3960	8.510	3.62	4.020	86.39	21	25.0	537				H=0.700
NO.　51　+　19.400	20.800	0.336	0.3510	7.301	3.22	3.420	71.14	21	21.0	437				H=0.600
合　計	m 63.140			m3 25.350			m2 258.44			kg 1,579				

7－1号U型側溝

1.0m当たり

H	全高		コンクリート σck≧18N/mm2		型枠（A1）一般		鉄筋 SD345,D13		
m			m3		m2				
1.11	1.39		0.489		5.26		29		
0.90	1.18		0.426		4.42		29		
0.70	0.98		0.366		3.62		21		
0.60	0.88		0.336		3.22		21		

コンクリート σck≧18N/mm2

V= （H＋0.150＋0.130）×0.900－H×0.600－0.740×0.130＝0.30・H＋0.156

型　　枠 一般型枠

A1= ｛（H＋0.28）＋（H＋0.13）｝×2=4・H＋0.82

鉄筋　　SD345、D13

600≦H≦700　　W=　｛(2.14×1.0m÷0.2)＋11本×1.0m｝×0.995＝ 21

900≦H≦1110　　W=　｛(2.85×1.0m÷0.2)＋15本×1.0m｝×0.995＝ 29

600≦H≦700

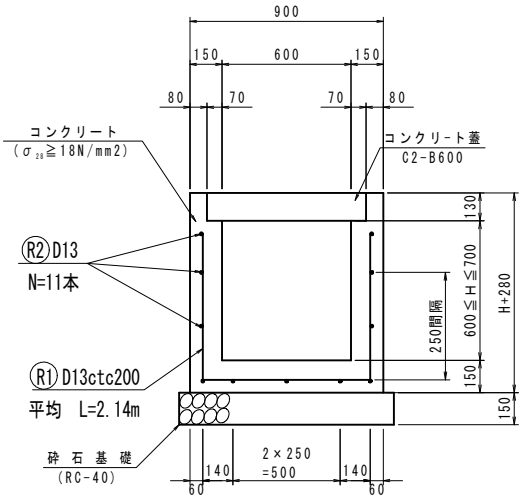

900≦H≦1110

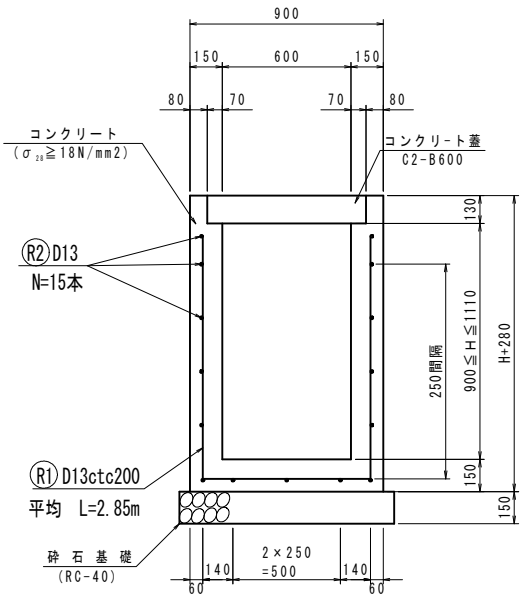

一般計算書

種　　別：排水工
ブロック：三工区
区　　分：

細別／規格	算　式　／　図		数　量
U型水路	(8.449 + 8.54)÷2		8.495 m
〔1.0式当たり〕			
コンクリート			
24N/mm2			10.334 m3
5-6区間	(18.21+17.32+16.14)*0.20	= 10.334	
型枠			
一般型枠			74.460 m2
5-6区間	(18.21+17.32)*2+(1.69+1.71)	= 74.46	
鉄筋			
SD345,D13		= 0.22	
5-6区間			
SD345,D19		= 0.64	
5-6区間			
合計	D13	= 0.220	0.220 t
	D16	= 0.000	0.000 t
	D19	= 0.642	0.642 t
基礎コンクリート			
18N/mm2以上			1.614 m3
5-6区間	16.14*0.10	= 1.614	
同上　型枠			
均し			1.700 m2
5-6区間	0.85*2	= 1.70	
砕石基礎			
RC-40,t=200			17.830 m2
5-6区間		= 17.83	
目地材			
t=10mm			
5断面		= 1.247	
~~6断面~~		~~= 1.244~~	1.25 m2

断面図

5-5断面

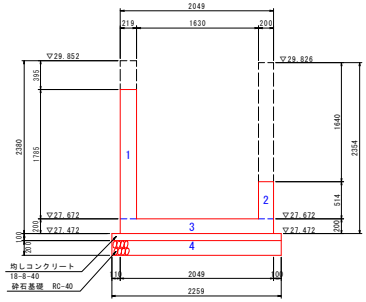

6-6断面

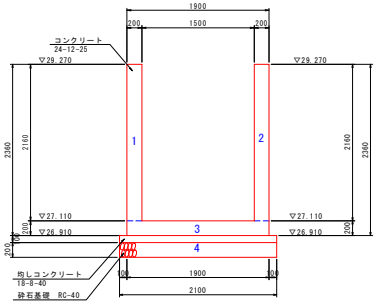

（1側面）

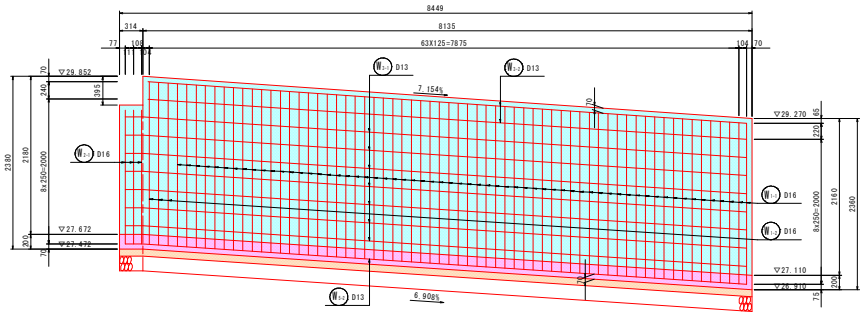

A=18.21m2(側面部)
A=1.69m2(底面部)
A=0.85m2(均しコン部)

（2側面）

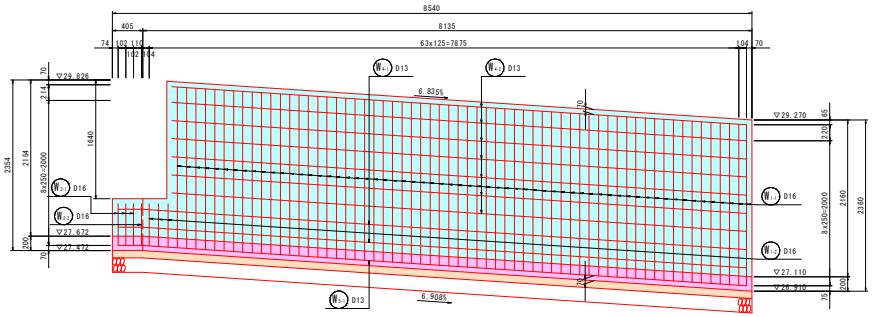

A=17.23m2(側面部)
A=1.71m2(底面部)
A=0.85m2(均しコン部)

（3底面）

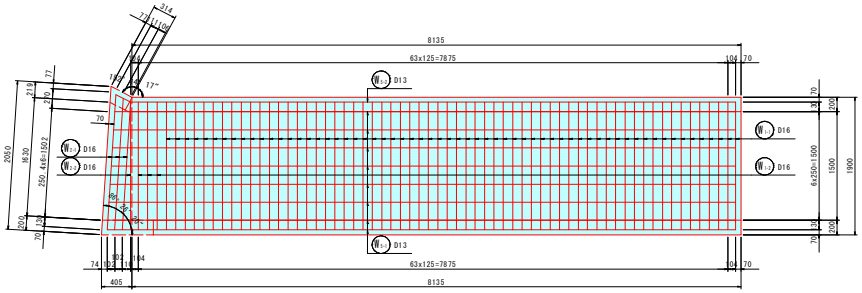

A=16.14m2

（4底面）

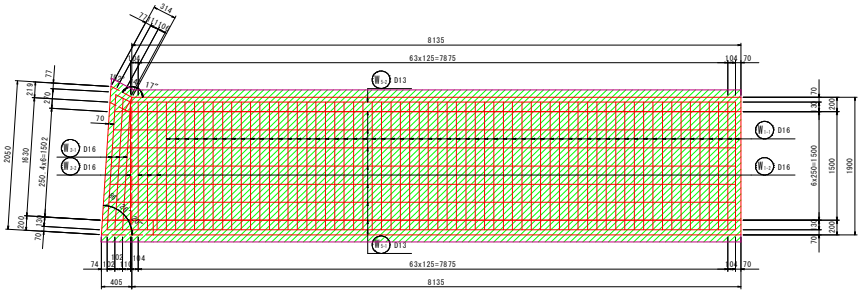

A=17.83m2（均し、砕石幅）

ﾌﾟﾚｷｬｽﾄﾊﾝﾄﾞﾎｰﾙ

号計算書	数　量　計　算　書	NO.

ハンドホール(600x600x900型)

(車道用 T-25)

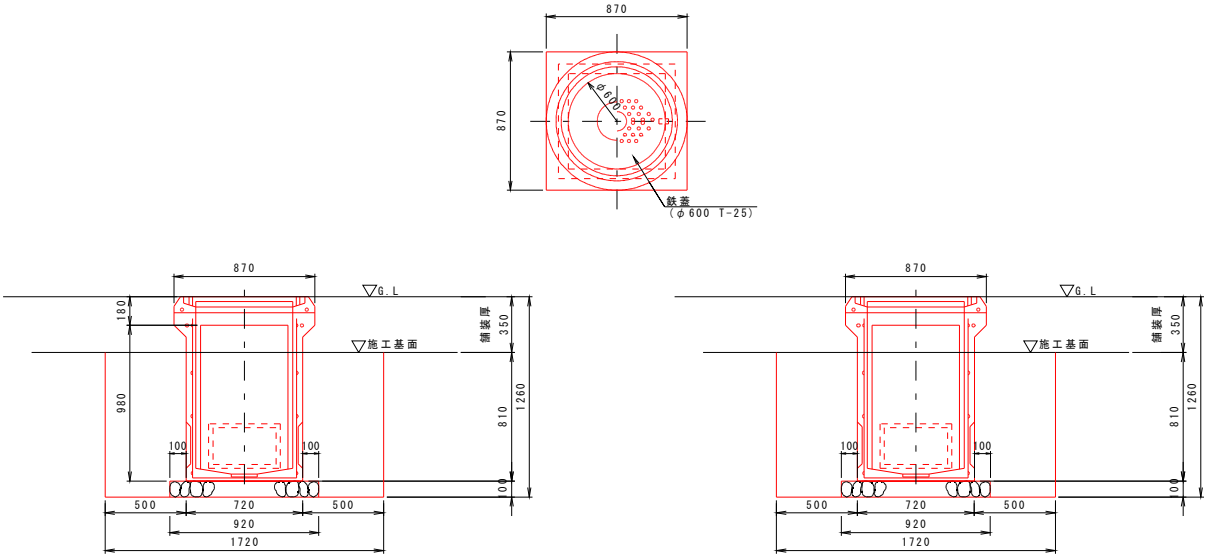

土工数量(一般平坦部)

1基当たり

項　目	規　格	単 位	計　　算	数　量
ハンドホール	600x600x900	基		1
切込砕石	RC-40	m2	0.92x0.92	0.846

名称・規格	計　　算　　式	単位	数量
ﾌﾟﾚｷｬｽﾄﾊﾝﾄﾞﾎｰﾙ	NO.47(右):1基+NO.49(右):1基	基	2
砕石基礎 RC-40,t=100		m2/基	0.8

道路土工（三工区）

測　点	点間距離	コンクリート取壊し			舗装版破砕									備 考
		無筋構造物												
	(m)	断　面	平　均	数　量	断　面	平　均	数　量							
NO.　47		0.0			0.0									
NO.　48	20.000	0.0	0.00	0.0	12.6	6.30	126.0							
NO.　49	20.000	1.0	0.50	10.0	8.7	10.65	213.0							
NO.　50	20.000	1.0	1.00	20.0	10.0	9.35	187.0							
NO.　51	20.000	1.0	1.00	20.0	10.2	10.10	202.0							
NO.　52	20.000	2.4	1.70	34.0	8.3	9.25	185.0							
合　計	m 100.000			m3 84.0			m2 913.0							